Москва +7 (961) 007-04-75
Кострома +7 (960) 742-97-66
www.ecosrub.ru
info@ecosrub.ru

Каркасные дома

Дом каркасный 6Х8 ДК-56



Сочетание внутреннего комфорта и классического экстерьера этого каркасного дома – лучший выбор для тех, кто мечтает об уютном, но вместительном домике для своего дачного участка!

Действительно, для данного ценового сегмента в этом проекте есть множество плюсов. Из холла на первом этаже можно попасть либо на кухню, либо в просторную гостиную площадью 17,8 кв.м. Благодаря двум окнам, большое помещение гостиной всегда будет наполнено естественным светом и станет прекрасным местом для отдыха. Второй этаж полностью занимает мансардная спальня. Приятный бонус – закрытая терраса в 11,3 кв.м – идеальное пространство для досуга на свежем воздухе даже в дождливую погоду.

Стоимость проекта в базовой комплектации на 20.11.2026 — 2 010 000 руб.

Онлайн калькулятор проекта

Страница проекта на нашем сайте

Базовая комплектация

- Обвязка – брус 150х150 мм. под внешние стены и 100х150 мм. под перегородки.
- Высота внешних стен – 3000 мм.
- Каркас внешних стен и фронтонов усиленный – сухая доска 50х150 мм. (камерной сушки), с шагом 590 мм.
- Высота 1-го этажа (в чистоте) – 2600 мм.
- Высота 2-го этажа (в чистоте) – 2500 мм.
- Перегородки 1-ый и 2-ой этаж – усиленный каркас из сухой доски (камерной сушки) 50х100 мм.
- Половые лаги – сухая доска 50х200 мм. (камерной сушки)
- Балки перекрытия – сухая доска 50х150 мм. (камерной сушки), с шагом 590 мм.
- Стропила – сухая доска 50х200 мм. (камерной сушки), с шагом 590 мм.
- Обрешётка – сухая доска 25х150(100) мм.
- Черновой пол сплошной – доска 25х150(100) мм.
- Отделка внешних стен и фронтонов – имитация бруса камерной сушки (сорт АВ) 20х135 мм. с гидро-ветро защитной плёнкой Изоспан, с контр обрешёткой для вентилируемого зазора.
- Утепление половых лаг 1-го этажа, стропильной системы – 200 мм., плиты «ROCKWOOL», с ветрозащитой и пароизоляцией.
- Утепление внешних стен, фронтонов, перекрытий 1-го этажа – 150 мм., плиты «ROCKWOOL», с ветрозащитой и пароизоляцией.
- Утепление внутренних перегородок – 100 мм., плиты «ROCKWOOL», пароизоляция Изоспан Б с двух сторон.
- Отделка стен внутри и потолка – вагонка камерной сушки (сорт АВ) 14х135 мм.
- Настил чистового пола – шпунтованная половая доска камерной сушки (сорт АВ) 28х135 мм.
- Установка пластиковых окон, 2-ух камерный стеклопакет (3 стекла), 3-ёх камерный профиль.
- Установка межкомнатных деревянных дверей (без фурнитуры).
- Подшив свесов.
- Монтаж водосточной системы.
- Установка технологической меж этажной деревянной лестницы.
- Установка стальной утепленной входной двери.
- Во фронтоны устанавливаются вентиляционные решётки.
- Устанавливаются ступени у входа.
- Устанавливаются перила на террасе.
- Все расходные материалы.
- Доставка – бесплатно 600 км. от нашего производства и 100 км. от МКАД в любом направлении.

Характеристики проекта

Общая площадь: 66.7 м2
Жилая площадь: 38,9 м2
Технология: Каркасная
Размер: 6 на 8 м
Крыша: Двухскатная
Тип: С террасой / мансардой
Кол. комнат: 3 шт.
Этажность: Одноэтажный с мансардой

План первого этажа дома

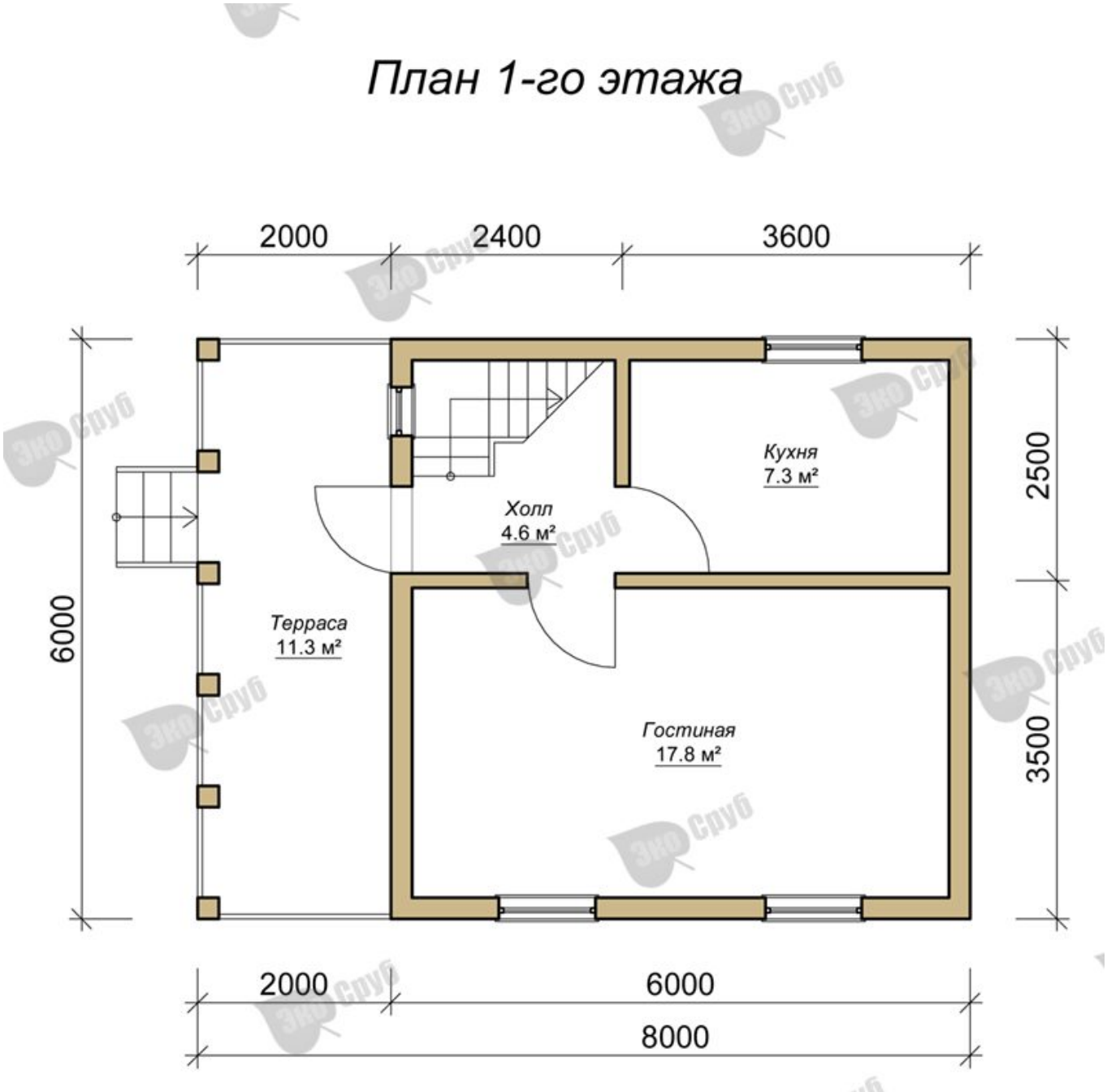

План второго этажа дома

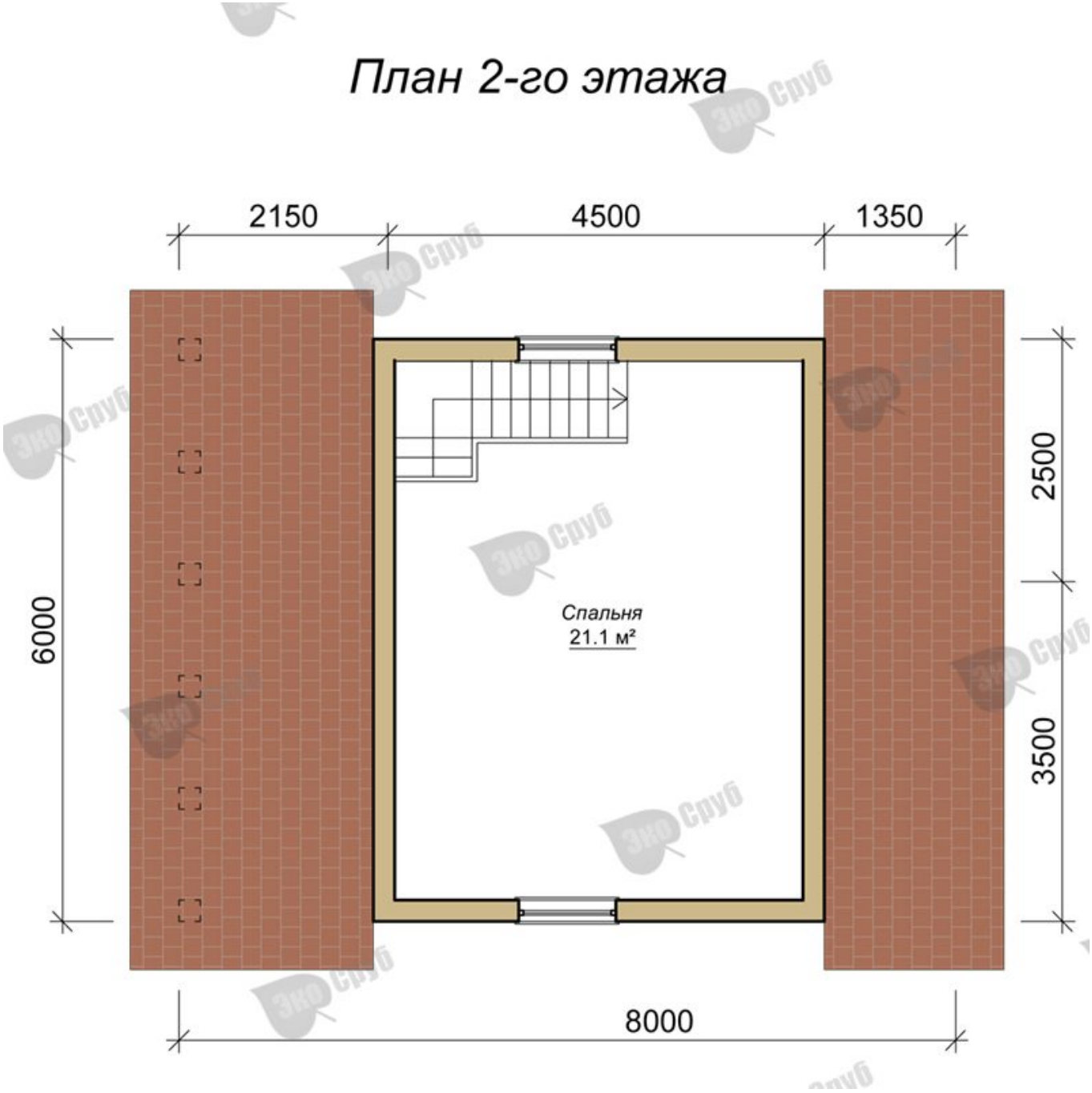

Фасады






Эко Сруб





Фундамент

Стоимость фундамента - Ленточный – 168000 / Свайно-винтовой – 90000 / Железобетонные сваи – 99000 руб.

Подробнее о фундаментах: ленточный, свайно-винтовой.

В стоимость ленточного фундамента входит:

- Песчаная подсыпка - 40 см.
- Бетон в земле - 10 см.
- Бетон над землёй - 50 см.
- Арматура диаметром 10 - 12 мм.
- Опалубка доска толщиной - 25 мм.
- Ширина ленты - 30 см.

АКЦИЯ!

При строительстве дома на свайно-винтовой фундамент, обвязочный венец стоимостью 19000 руб - В ПОДАРОК!

План фундамента

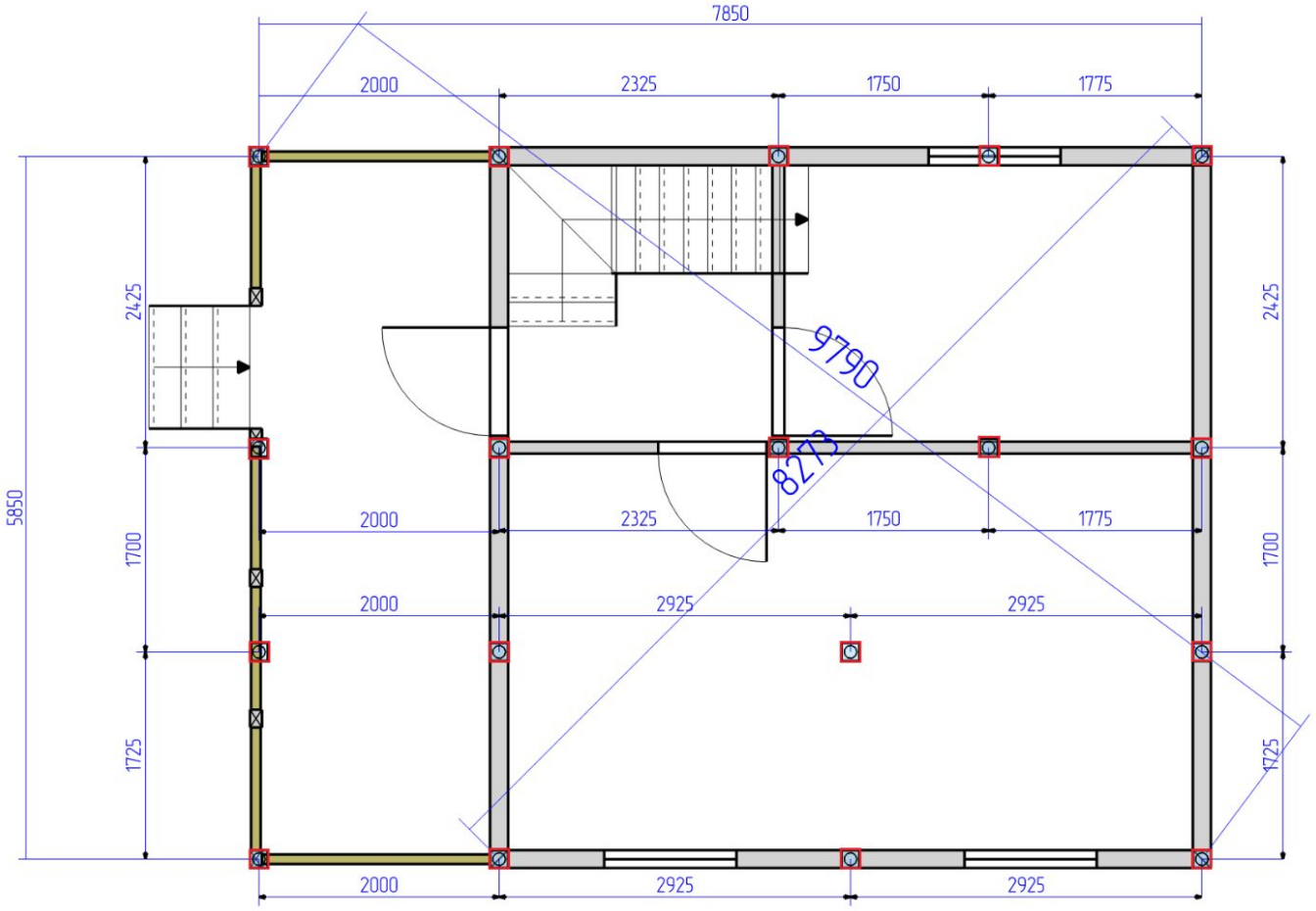

План фундамента

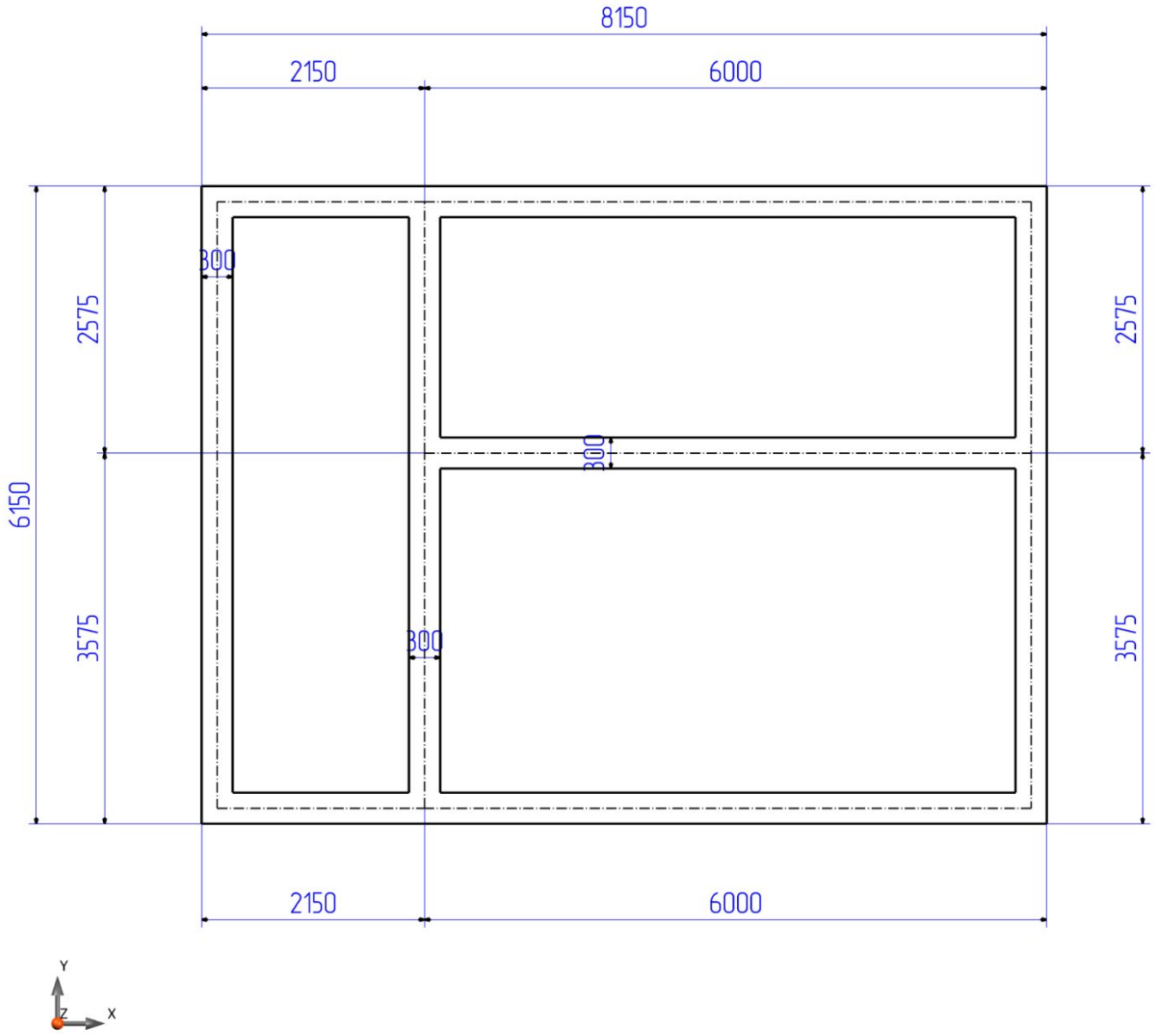

Кровля

Металлочерепица - 170000 руб.

Ондулин - 153000 руб.

Профнастил - 162000 руб.

Доставка и оплата

С нами удобно работать, ведь доставка и оплата брусовых домов от компании «Экосруб» осуществляется на выгодных условиях. Мы работаем по всему центральному региону РФ – встречи и заключение договора согласуем заранее. Контактный адрес: Ярославль, ул. Стачек, д. 41. Сначала, при заключении двухстороннего договора вы вносите 5% предоплату, от стоимости дома, на фундамент и кровлю предоплату мы не берем, после доставки оплачиваете стоимость материалов, а когда закончится строительство – остальную сумму.
Отгрузка материалов осуществляется на нашей базе в Чухломе, перевозка на автомобиле КАМАЗ с прицепом, оборудованный бортами и кониками. После предварительного согласования с клиентом груз доставляется на участок заказчика как правило утром примерно в 8:00, разгрузка занимает около 3 часов.

Гарантия

Наши специалисты строят дома из дерева с 2006 года и в совершенстве овладели технологией возведения деревянных построек. Выполняем все виды работ «под ключ», кроме коммуникаций, обрабатываем древесину по современным методикам. Гарантия на дома из бруса и дома из профилированного бруса от компании «Экосруб» составляют 2 года при заказе «под усадку», мы стараемся построить дом так чтобы Вам понравилось и Вы обратились к нам по поводу отделочных работ. После отделочных работ мы даем гарантию ещё на 3 года, в общей сложности гарантия составляет 5 лет.
После возведения здания необходимо подождать от 6 до 12 месяцев – за это время происходит усадка и усушка древесины. После усадки можно приступать к внутренним и внешним отделочным работам.

Хорошего дня!
С уважением, команда ЭкоСруб.

Москва +7 (961) 007-04-75
Кострома +7 (960) 742-97-66
www.ecosrub.ru
info@ecosrub.ru