Москва +7 (961) 007-04-75
Кострома +7 (960) 742-97-66
www.ecosrub.ru
info@ecosrub.ru

Срубы домов

Сруб дома 10х8 СД-13



Этот проект сруба дома привлекателен оформлением фасада. Терраса на входе и козырек-кукушка над крыльцом придают ему интересный, притягивающий взгляды вид. Открыв дверь, вы попадете в 6-метровый тамбур, который создан для лучшей теплоизоляции внутренних помещений.

Первый этаж занимают изолированные друг от друга кухня-столовая и гостевая комната. Площадь каждой из них превышает 17 кв.м. Здесь же есть просторный холл с лестницей на второй уровень дома. Наверху вы найдете три спальни разных размеров, выходящие в квадратный коридор.

Стоимость проекта в базовой комплектации на 16.11.2026 — 1 950 000 руб.

Онлайн калькулятор проекта

Страница проекта на нашем сайте

Базовая комплектация

- высота сруба - 3 м.
- сруб строганный под рубанок, рубленный в чашу
- балки пола и потолка - бревно
- стропила - доска обрезная 50х150 мм.
- фронтоны - бревно
- терраса - рубленная
- обрешетка - доска обрезная 25х150 мм.
- мох, гвозди, рубероид на гидроизоляцию
- сборка на участке заказчика
- доставка по Московской области.

Характеристики проекта

Общая площадь: 124.1 м2
Жилая площадь: м2
Технология:
Размер: м
Крыша:
Тип:
Кол. комнат: шт.
Этажность:

План первого этажа дома

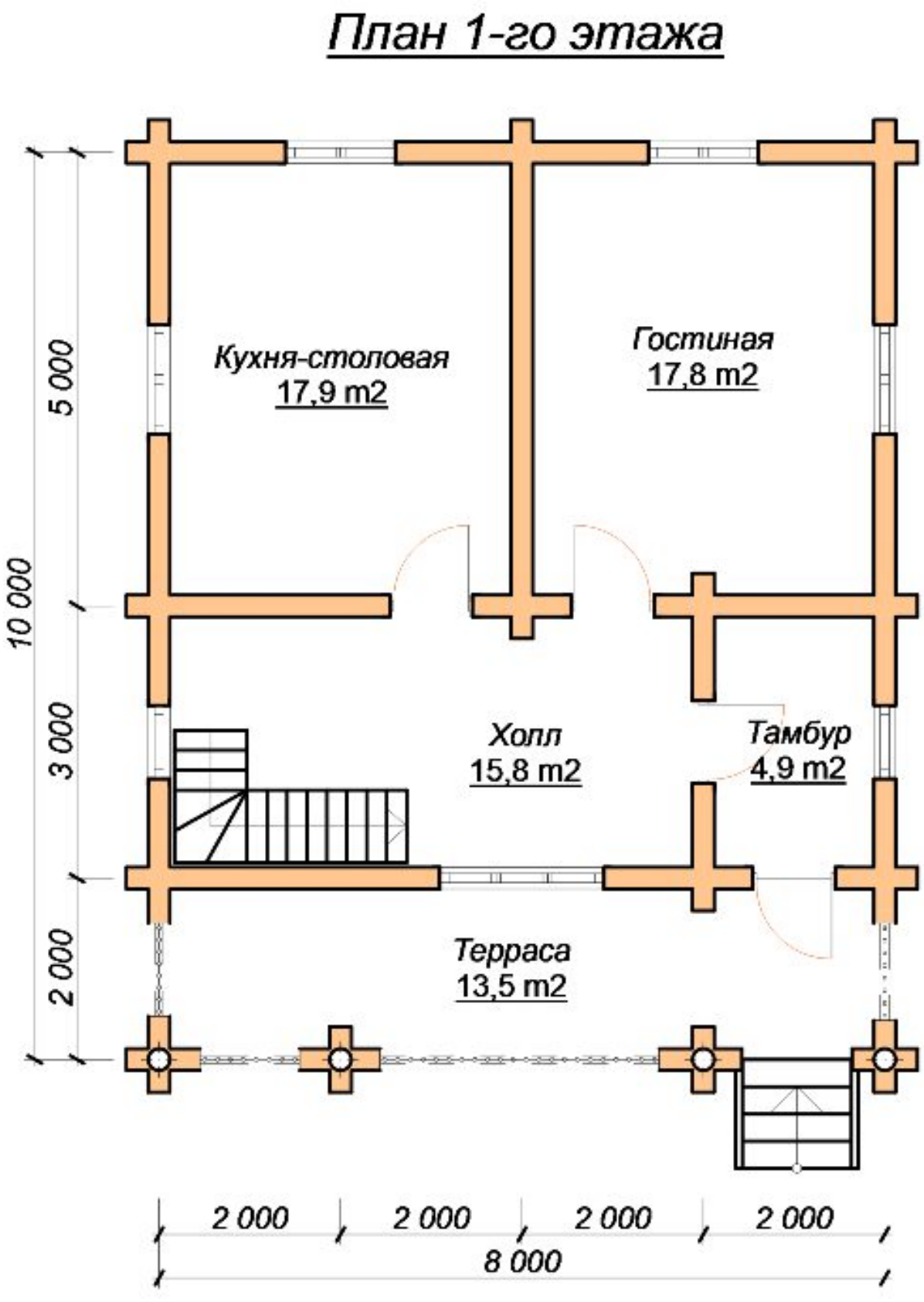

План второго этажа дома

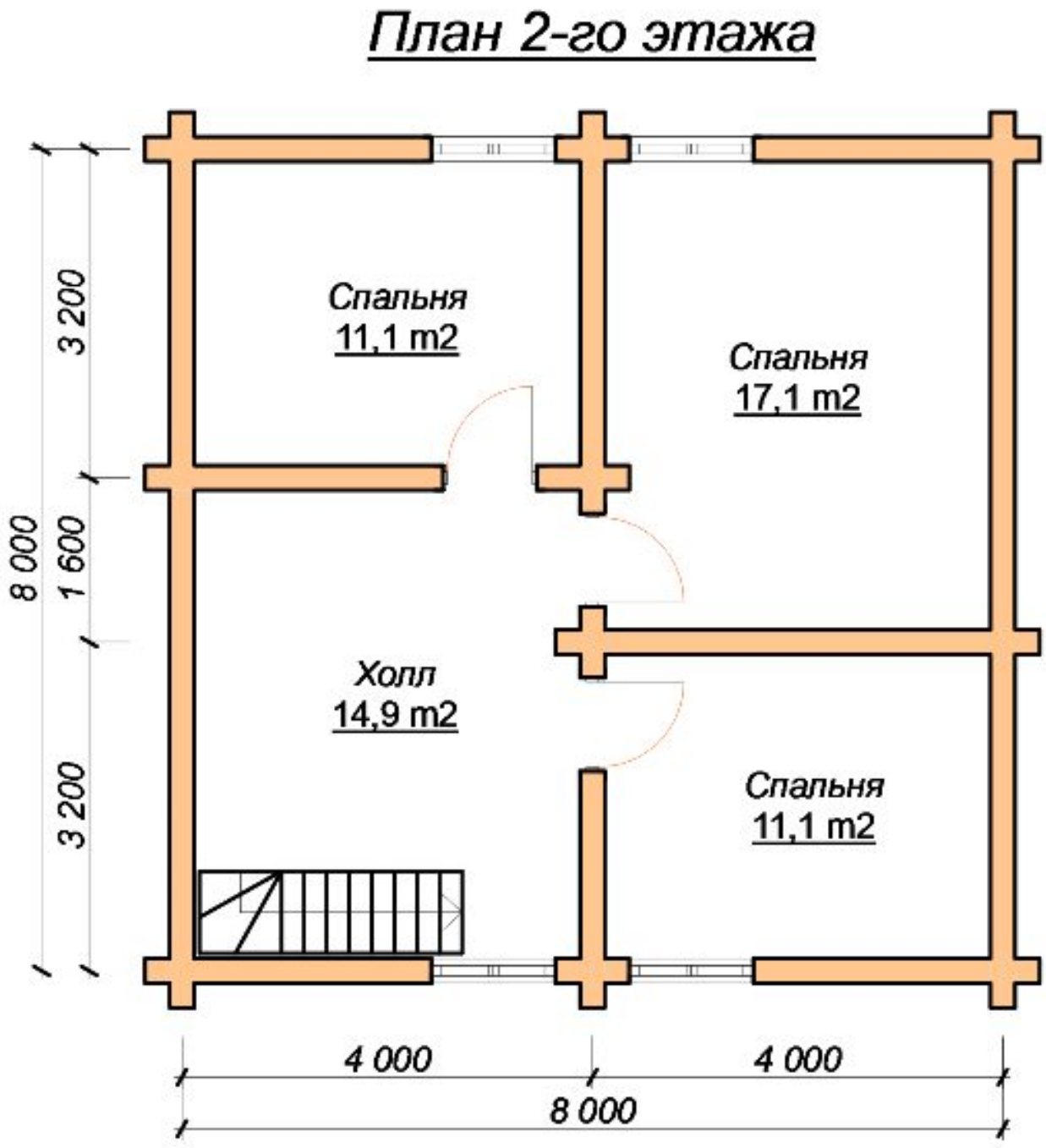

Фасады







Фундамент

Стоимость фундамента 243000 руб. / Свайно-винтовой 120000. / Железобетонные сваи 132000

Подробнее о фундаментах: ленточный, свайно-винтовой.

В стоимость ленточного фундамента входит:

- Песчаная подсыпка - 20 см.
- Бетон в земле - 50 см.
- Бетон над землёй - 50 см.
- Арматура диаметром 10 - 12 мм.
- Опалубка доска толщиной - 25 мм.
- Ширина ленты - 40 см.

АКЦИЯ!

При строительстве дома на свайно-винтовой фундамент, обвязочный венец стоимостью 19000 руб - В ПОДАРОК!

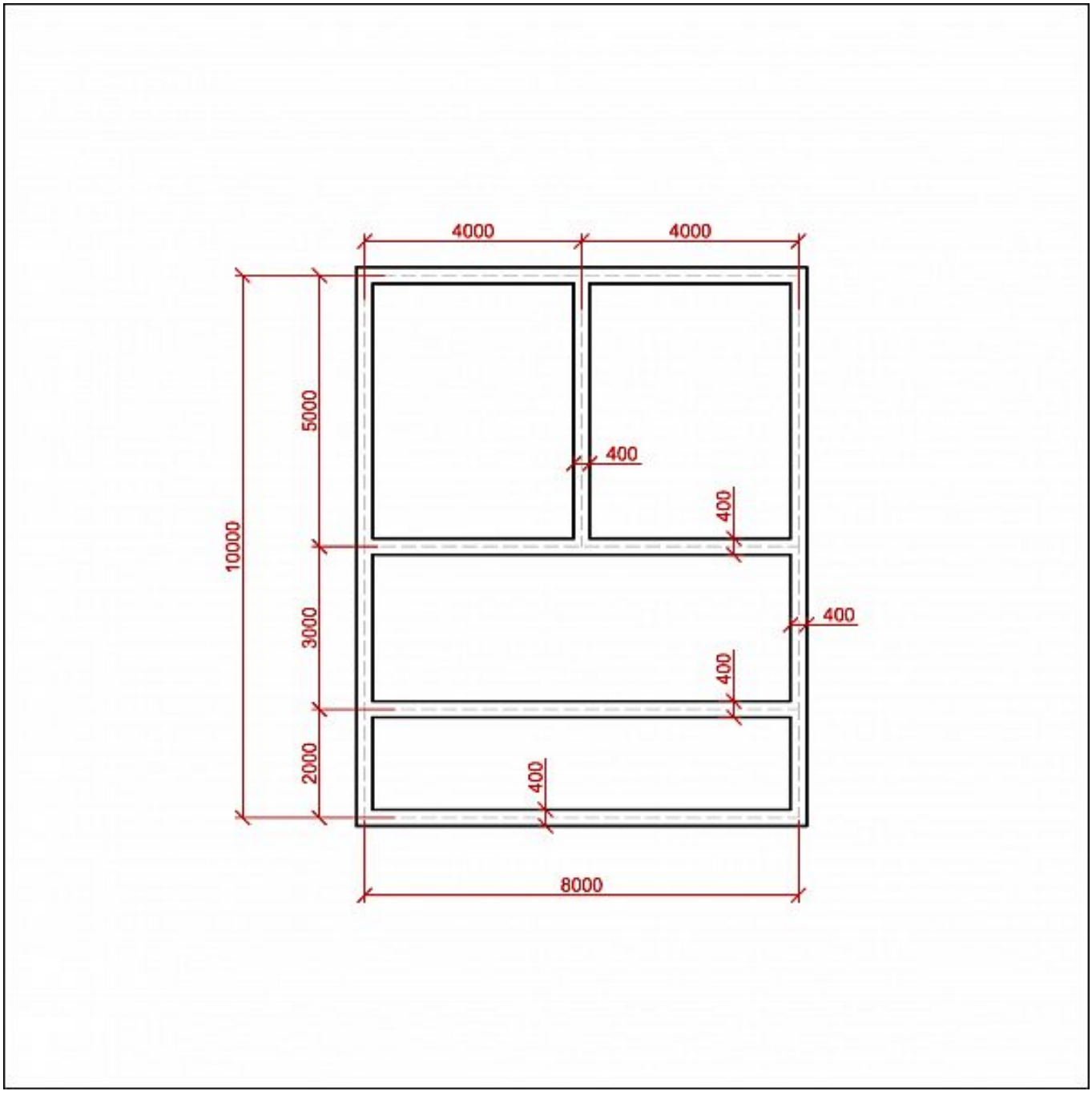

План фундамента - Фундамент

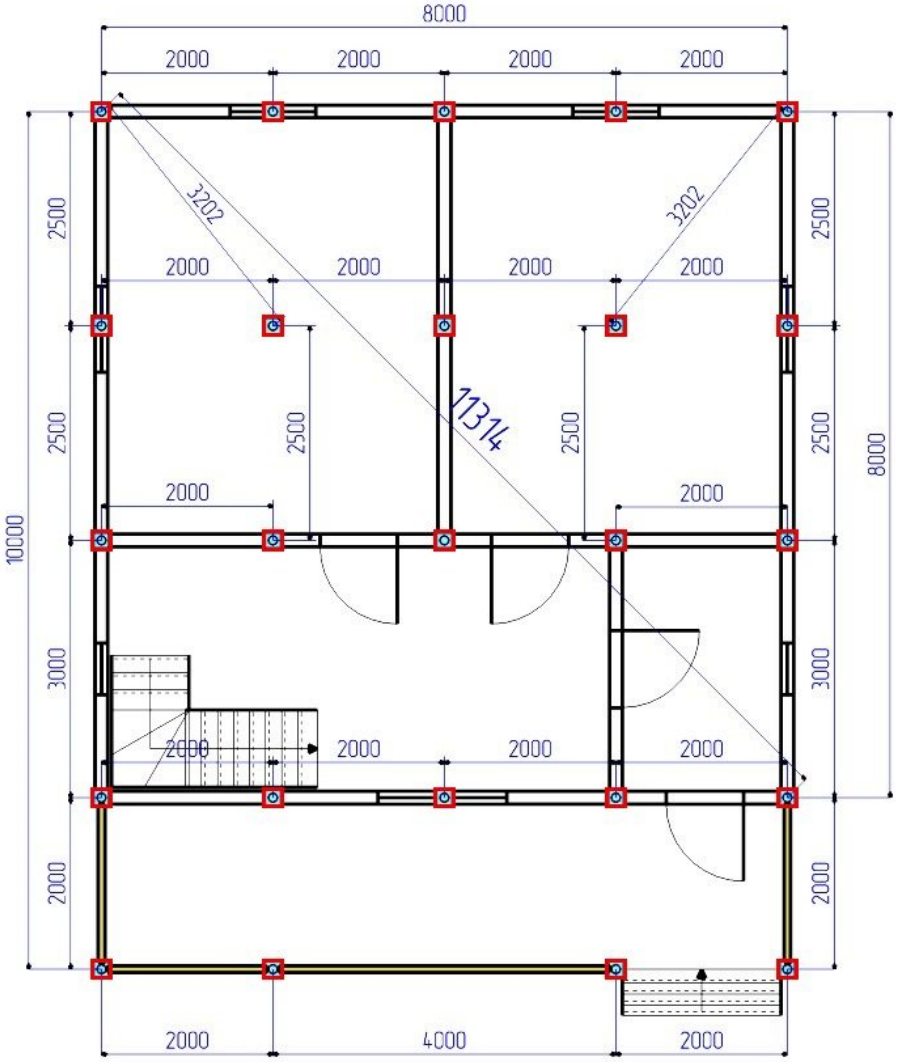

Кровля

Металлочерепица - 243000 руб.

Ондулин - 195000 руб.

Профнастил - 222000 руб.

Доставка и оплата

С нами удобно работать, ведь доставка и оплата брусовых домов от компании «Экосруб» осуществляется на выгодных условиях. Мы работаем по всему центральному региону РФ – встречи и заключение договора согласуем заранее. Контактный адрес: Ярославль, ул. Стачек, д. 41. Сначала, при заключении двухстороннего договора вы вносите 5% предоплату, от стоимости дома, на фундамент и кровлю предоплату мы не берем, после доставки оплачиваете стоимость материалов, а когда закончится строительство – остальную сумму.
Отгрузка материалов осуществляется на нашей базе в Чухломе, перевозка на автомобиле КАМАЗ с прицепом, оборудованный бортами и кониками. После предварительного согласования с клиентом груз доставляется на участок заказчика как правило утром примерно в 8:00, разгрузка занимает около 3 часов.

Гарантия

Наши специалисты строят дома из дерева с 2006 года и в совершенстве овладели технологией возведения деревянных построек. Выполняем все виды работ «под ключ», кроме коммуникаций, обрабатываем древесину по современным методикам. Гарантия на дома из бруса и дома из профилированного бруса от компании «Экосруб» составляют 2 года при заказе «под усадку», мы стараемся построить дом так чтобы Вам понравилось и Вы обратились к нам по поводу отделочных работ. После отделочных работ мы даем гарантию ещё на 3 года, в общей сложности гарантия составляет 5 лет.
После возведения здания необходимо подождать от 6 до 12 месяцев – за это время происходит усадка и усушка древесины. После усадки можно приступать к внутренним и внешним отделочным работам.

Хорошего дня!
С уважением, команда ЭкоСруб.

Москва +7 (961) 007-04-75
Кострома +7 (960) 742-97-66
www.ecosrub.ru
info@ecosrub.ru