**Москва** +7 (961) 007-04-75
**Кострома** +7 (960) 742-97-66
www.ecosrub.ru
info@ecosrub.ru

Срубы бань

# Сруб бани 10х5 СБ-15



Этот проект сруба бани порадует тех, кто воспринимает баню не как средство поддержания гигиены, а как вид отдыха. Кроме парной более 6 кв.м. и просторной душевой здесь есть удобная комната отдыха на два окна и 8-метровая терраса. Как здорово будет выйти на нее после жара парилки! Второй этаж сруба отведен под комнату свободного назначения, из которой на обе стороны бани выходят два балкона. Вы сможете использовать это помещение в качестве гостевой комнаты или для хранения запаса банных принадлежностей.

**Стоимость проекта в базовой комплектации на 16.11.2026 — 1 782 000 руб.**

**Онлайн калькулятор проекта**

**Страница проекта на нашем сайте**

## Базовая комплектация

- Песчаная подсыпка - 40 см.
- Бетон в земле - 10 см.
- Бетон над землёй - 50 см.
- Арматура диаметром 10 - 12 мм.
- Опалубка доска толщиной - 25 мм.
- Ширина ленты - 30 см.

## Характеристики проекта

Общая площадь: 100 м2
Жилая площадь: м2
Технология:
Размер: м
Крыша:
Тип:
Кол. комнат: шт.
Этажность:

## План первого этажа дома

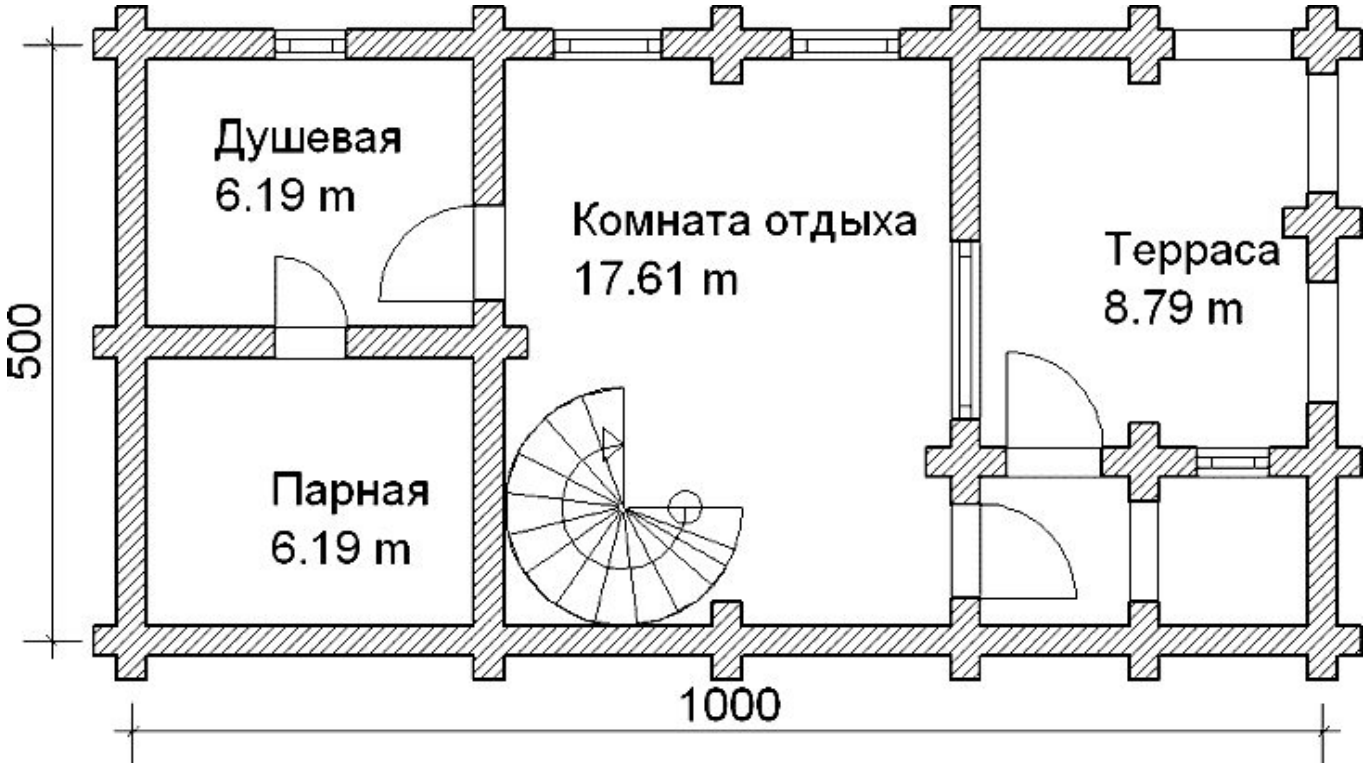


## План второго этажа дома

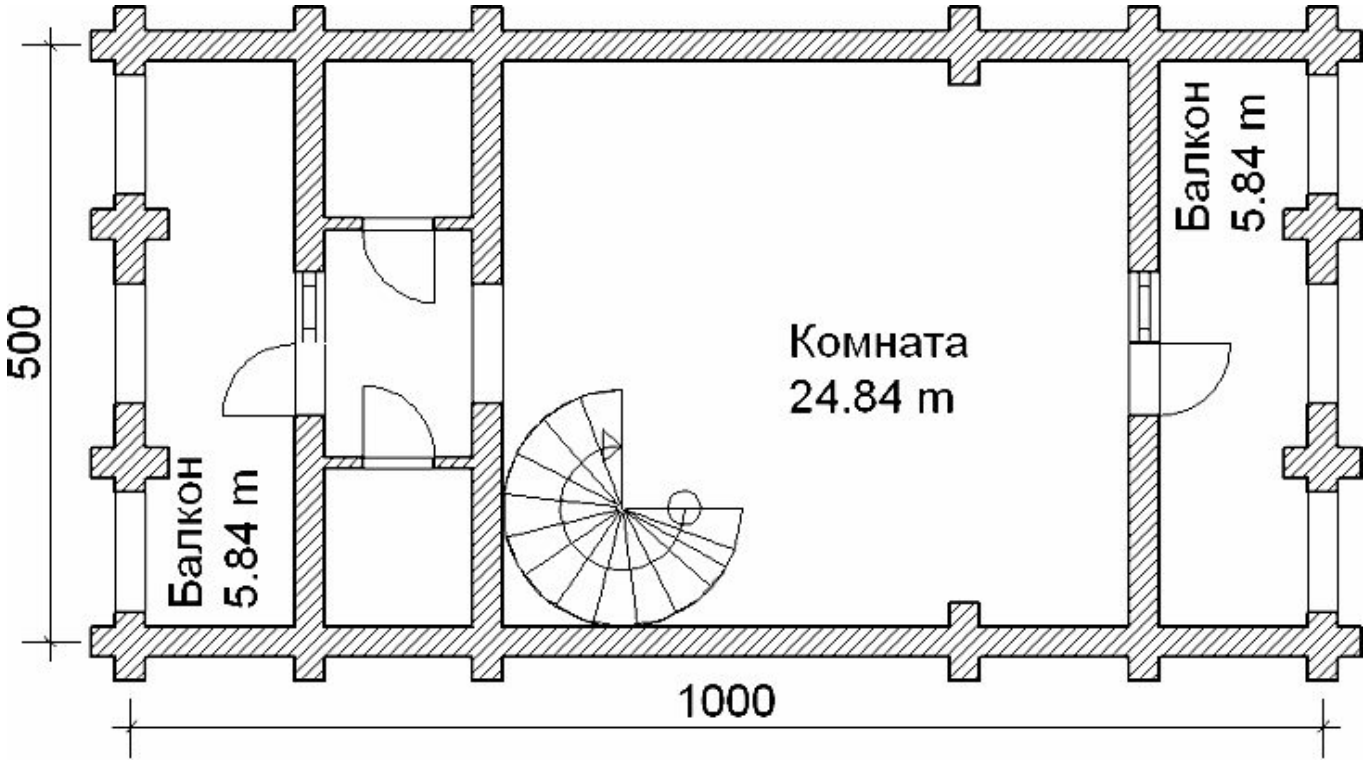

## Фундамент

Стоимость фундамента 144000 руб. / Свайно-винтовой 95000. / Железобетонные сваи 105000

Подробнее о фундаментах: ленточный, свайно-винтовой.

В стоимость ленточного фундамента входит:

- Песчаная подсыпка - 40 см.
- Бетон в земле - 10 см.
- Бетон над землёй - 50 см.
- Арматура диаметром 10 - 12 мм.
- Опалубка доска толщиной - 25 мм.
- Ширина ленты - 30 см.

АКЦИЯ!

**При строительстве дома на свайно-винтовой фундамент, обвязочный венец стоимостью 19000 руб - В ПОДАРОК!**

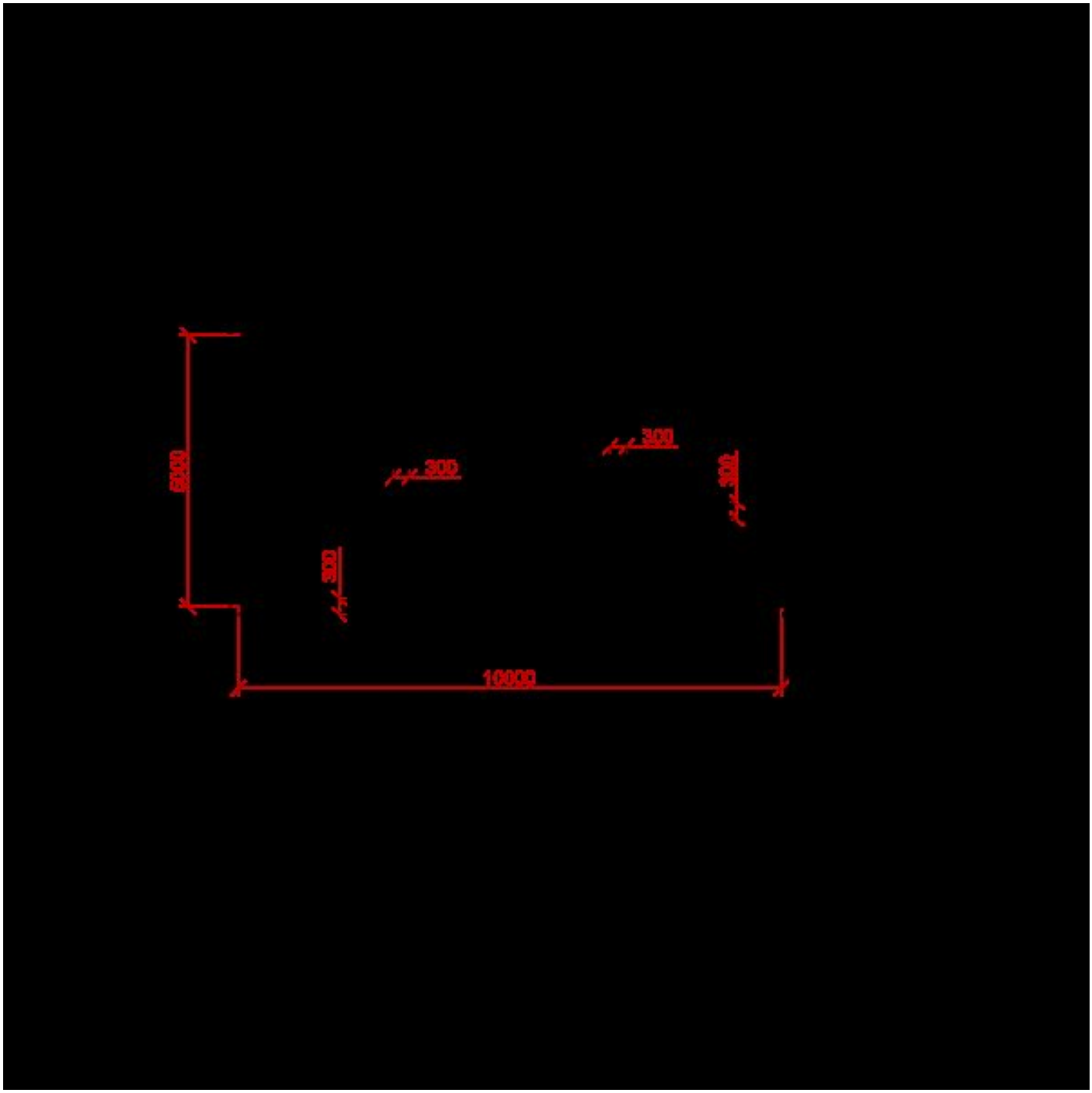
6000
300
300
300
300
10000

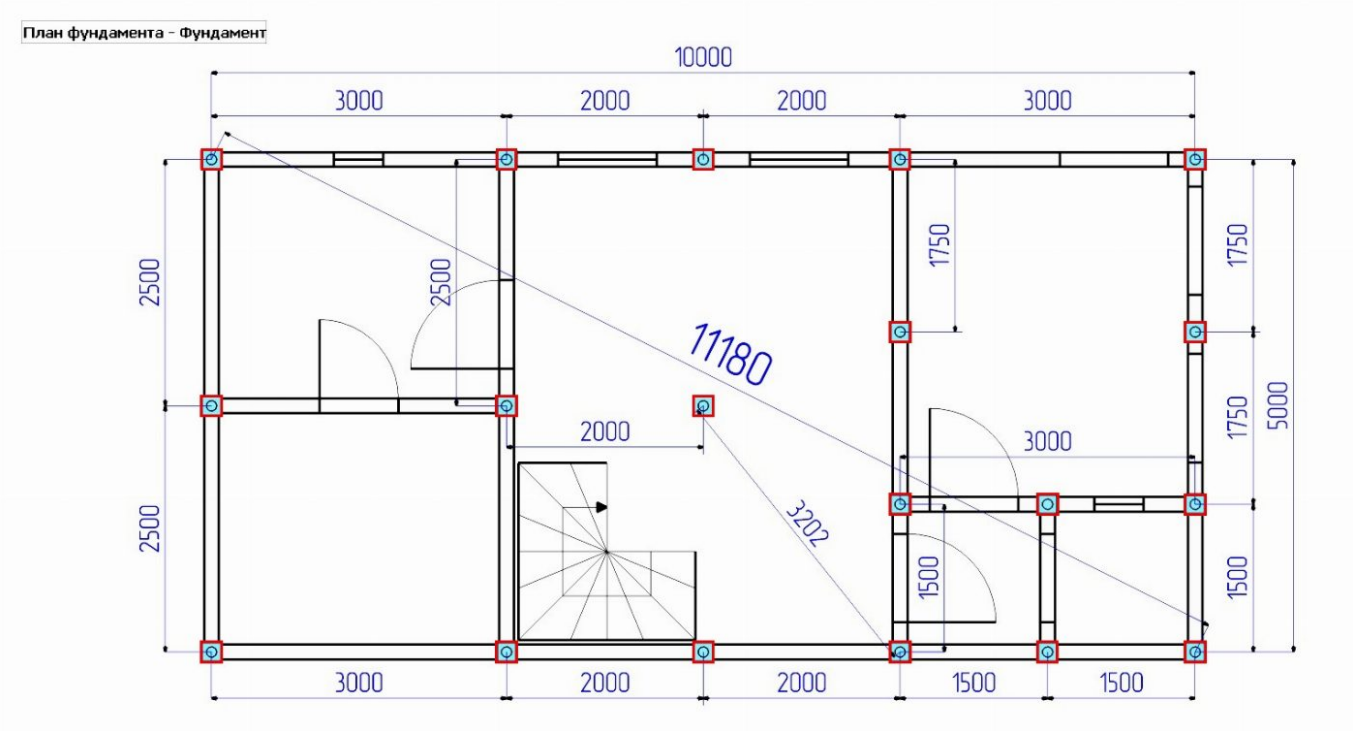


## Кровля

**Ондулин - 149000 руб.**

**Профнастил - 158000 руб.**

**Металлочерепица - 168000 руб.**

## Доставка и оплата

С нами удобно работать, ведь доставка и оплата брусовых домов от компании «Экосруб» осуществляется на выгодных условиях. Мы работаем по всему центральному региону РФ – встречи и заключение договора согласуем заранее. Контактный адрес: Ярославль, ул. Стачек, д. 41. Сначала, при заключении двухстороннего договора вы вносите 5% предоплату, от стоимости дома, на фундамент и кровлю предоплату мы не берем, после доставки оплачиваете стоимость материалов, а когда закончится строительство – остальную сумму.
Отгрузка материалов осуществляется на нашей базе в Чухломе, перевозка на автомобиле КАМАЗ с прицепом, оборудованный бортами и кониками. После предварительного согласования с клиентом груз доставляется на участок заказчика как правило утром примерно в 8:00, разгрузка занимает около 3 часов.

## Гарантия

Наши специалисты строят дома из дерева с 2006 года и в совершенстве овладели технологией возведения деревянных построек. Выполняем все виды работ «под ключ», кроме коммуникаций, обрабатываем древесину по современным методикам. Гарантия на дома из бруса и дома из профилированного бруса от компании «Экосруб» составляют 2 года при заказе «под усадку», мы стараемся построить дом так чтобы Вам понравилось и Вы обратились к нам по поводу отделочных работ. После отделочных работ мы даем гарантию ещё на 3 года, в общей сложности гарантия составляет 5 лет.
После возведения здания необходимо подождать от 6 до 12 месяцев – за это время происходит усадка и усушка древесины. После усадки можно приступать к внутренним и внешним отделочным работам.

Хорошего дня!
С уважением, команда ЭкоСруб.

**Москва** +7 (961) 007-04-75
**Кострома** +7 (960) 742-97-66
www.ecosrub.ru
info@ecosrub.ru