Москва +7 (961) 007-04-75
Кострома +7 (960) 742-97-66
www.ecosrub.ru
info@ecosrub.ru

Дом из бруса 9х9 Д-41



Фасад этого дома из бруса выглядит не совсем обычно. Привлекают внимание большая крытая терраса и выступающий эркер возле крыльца. Войдя внутрь, вы попадете в просторный холл, из которого на второй этаж ведет удобная пологая лестница. Поднявшись по ней, вы обнаружите три изолированные спальни площадью до 11 кв.м., рядом с которыми размещен санузел в 3 кв.м. Точно такой же есть и на первом этаже, где он соседствует с комнатой свободного назначения. Через стену расположена кухня, плавно перетекающая в светлую гостиную с эркером на три окна. Дом рассчитан на сезонное и постоянное проживание.

Стоимость проекта в базовой комплектации на 16.11.2026 — 1 532 000 руб.

Онлайн калькулятор проекта

Страница проекта на нашем сайте

Базовая комплектация

- Высота колодца(внешних стен) – 5,7 метра.
- 1 и 2 этаж – брус ест. влажности 150х150 мм.
- Высота 1-го этажа – 2,7 м. (от половой лаги до потолочной балки)
- Высота 2-го этажа – 2,5 м.
- Подъем внешних стен 1-го этажа – 3 м.
- Подъем внешних стен 2-го этажа – 2,7 м.
- Соединение углов в теплый угол (ласточкин хвост).
- Венцы скрепляются деревянными нагелями, в шахматном порядке.
- Перегородки 1 и 2 этаж – брус ест. влажности 150х100 мм., примыкание к внешним стенам «Ласточкин хвост».
- Балки пола и потолка – брус ест. влажности 100х150 мм., с шагом – 590 мм.
- Стропила – доска ест. влажности 50х150 мм., с шагом – 590 мм.
- Обрешетка – доска ест. влажности 25х150(100) мм.
- Подлёты и карнизы – 500 мм.
- Черновой пол - доска ест. влажности 25х150(100) мм.
- Джут, нагеля, гвозди, рубероид на гидроизоляцию.
- Обработка бруса антисептиком 1-й венец.
- Доставка по Московской обл.
- Разгрузка материала.
- Сборка на участке заказчика.
- Изменение в проекте: без увеличения расхода материала БЕСПЛАТНО.
- Материал из экологически чистого северного района Костромской области.
- Строители с опытом работы не менее 7 лет. Русские.

Характеристики проекта

Общая площадь: 110.5 м2
Жилая площадь: 54,3 м2
Технология: Брус 150 X 150
Размер: 9 на 9 м
Крыша: Четырехскатная
Тип: С террасой / эркером
Кол. комнат: 6 шт.
Этажность: 2 этажа

План первого этажа дома

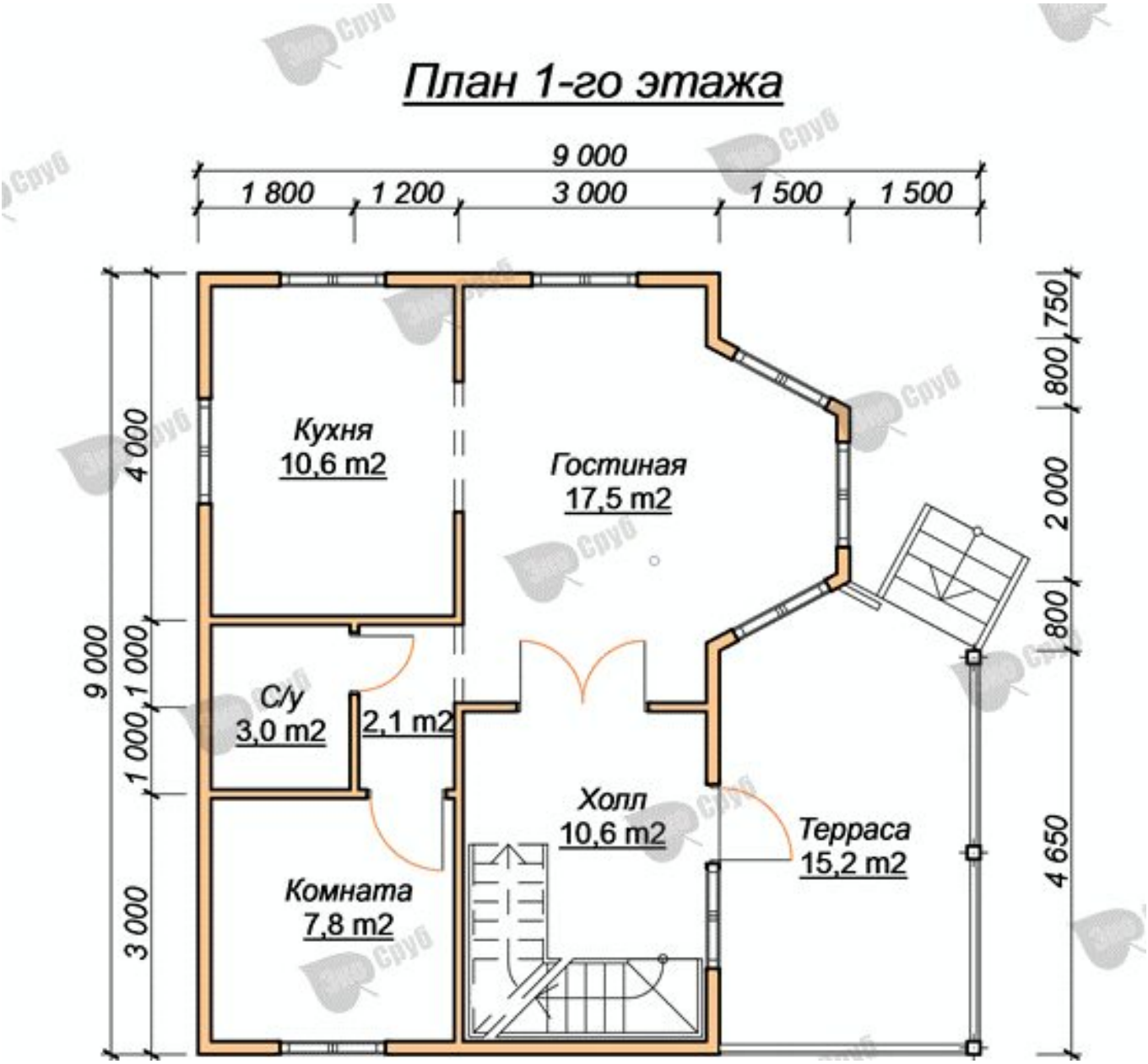

План второго этажа дома



Фасады




EcoSrub



Фундамент

Стоимость фундамента - Ленточный – 215000 / Свайно-винтовой – 125000 / Железобетонные сваи – 137500 руб.

Подробнее о фундаментах: ленточный, свайно-винтовой.

В стоимость ленточного фундамента входит:

- Песчаная подсыпка - 40 см.
- Бетон в земле - 10 см.
- Бетон над землёй - 50 см.
- Арматура диаметром 10 - 12 мм.
- Опалубка доска толщиной - 25 мм.
- Ширина ленты - 30 см.

АКЦИЯ!

При строительстве дома на свайно-винтовой фундамент, обвязочный венец стоимостью 19000 руб - В ПОДАРОК!

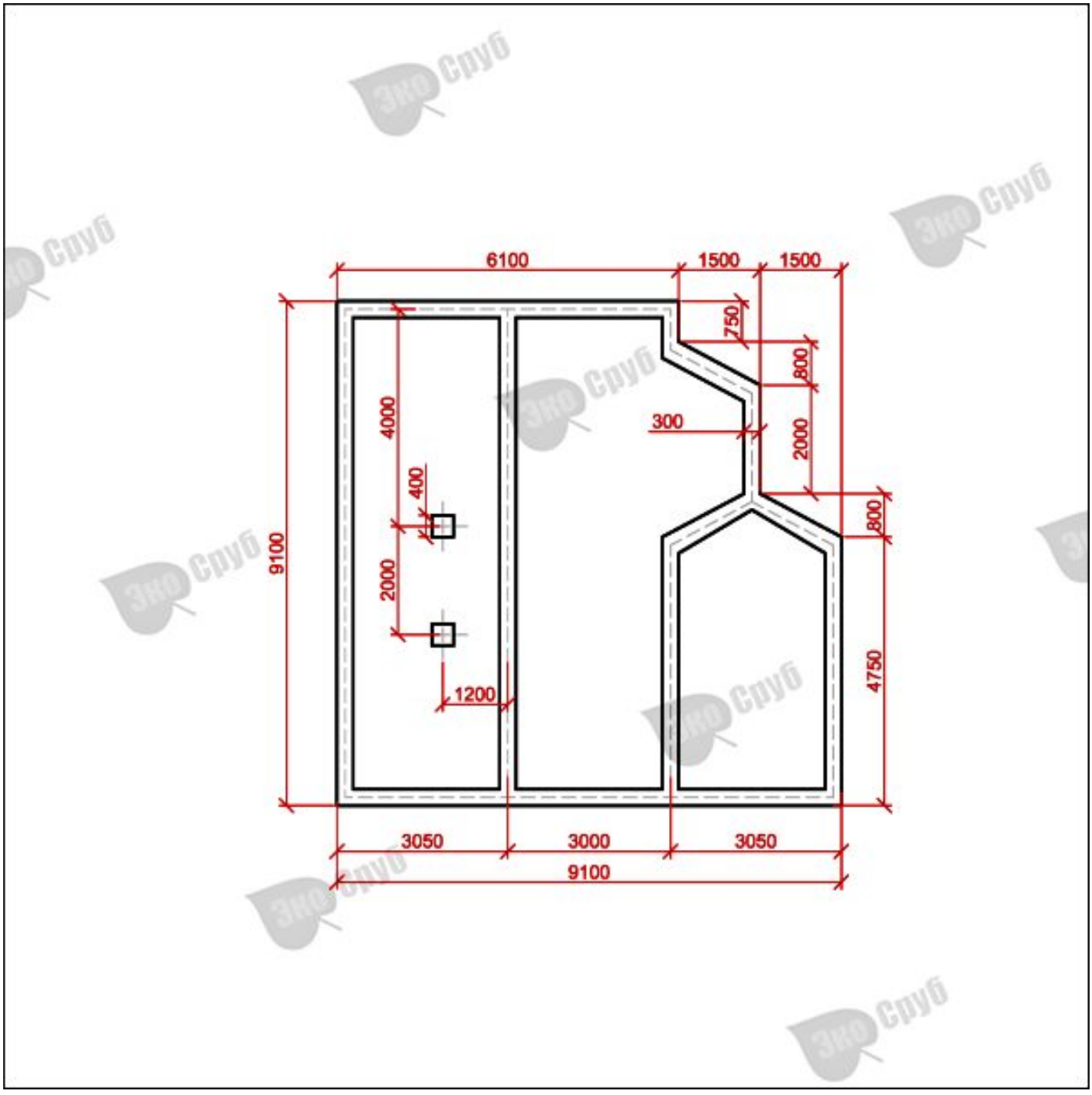

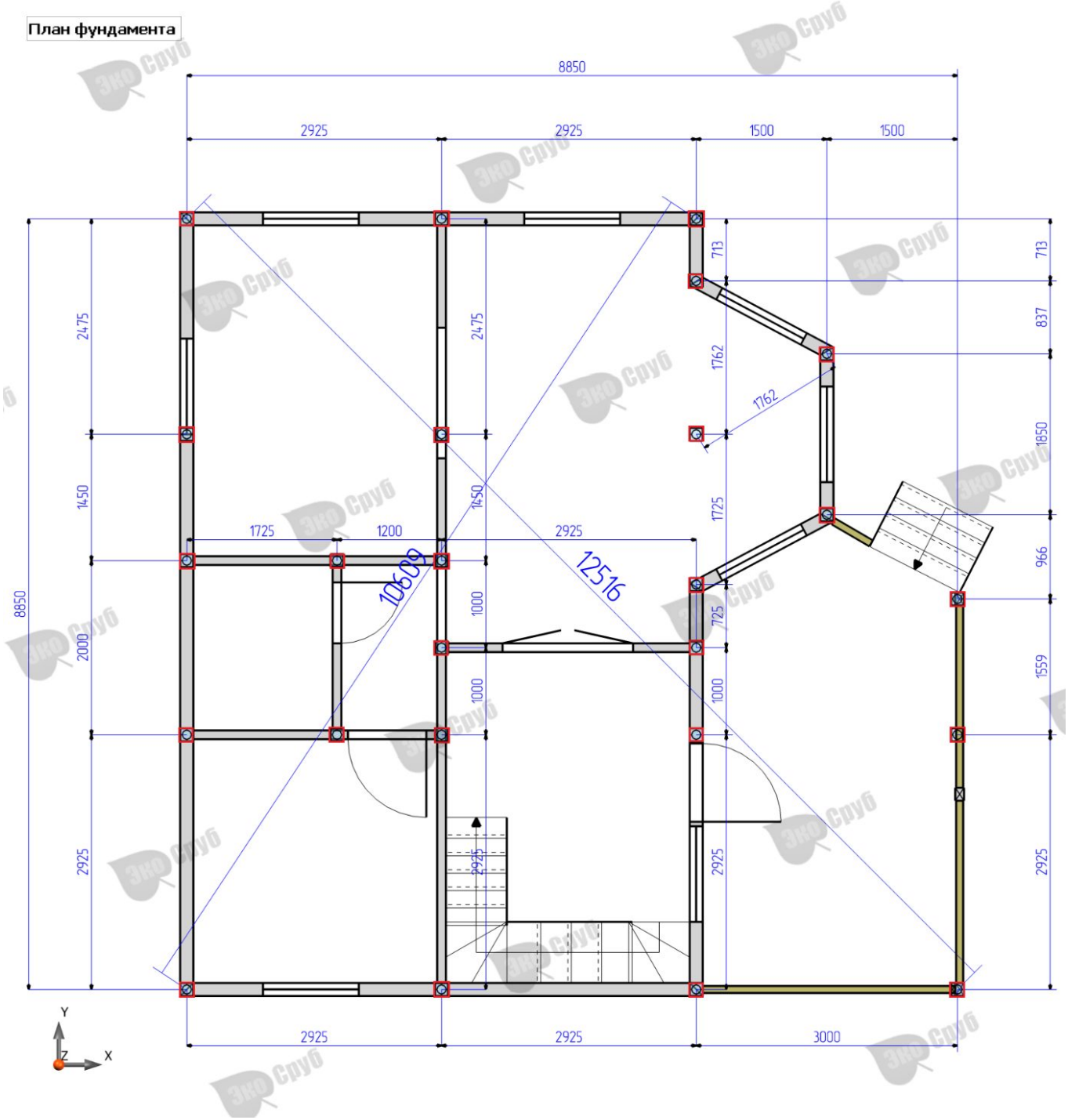

Кровля

Металлочерепица - 264000 руб.

Ондулин - 238000 руб.

Профнастил - 251000 руб.

Доставка и оплата

С нами удобно работать, ведь доставка и оплата брусовых домов от компании «Экосруб» осуществляется на выгодных условиях. Мы работаем по всему центральному региону РФ – встречи и заключение договора согласуем заранее. Контактный адрес: Ярославль, ул. Стачек, д. 41. Сначала, при заключении двухстороннего договора вы вносите 5% предоплату, от стоимости дома, на фундамент и кровлю предоплату мы не берем, после доставки оплачиваете стоимость материалов, а когда закончится строительство – остальную сумму.
Отгрузка материалов осуществляется на нашей базе в Чухломе, перевозка на автомобиле КАМАЗ с прицепом, оборудованный бортами и кониками. После предварительного согласования с клиентом груз доставляется на участок заказчика как правило утром примерно в 8:00, разгрузка занимает около 3 часов.

Гарантия

Наши специалисты строят дома из дерева с 2006 года и в совершенстве овладели технологией возведения деревянных построек. Выполняем все виды работ «под ключ», кроме коммуникаций, обрабатываем древесину по современным методикам. Гарантия на дома из бруса и дома из профилированного бруса от компании «Экосруб» составляют 2 года при заказе «под усадку», мы стараемся построить дом так чтобы Вам понравилось и Вы обратились к нам по поводу отделочных работ. После отделочных работ мы даем гарантию ещё на 3 года, в общей сложности гарантия составляет 5 лет.
После возведения здания необходимо подождать от 6 до 12 месяцев – за это время происходит усадка и усушка древесины. После усадки можно приступать к внутренним и внешним отделочным работам.

Хорошего дня!
С уважением, команда ЭкоСруб.

Москва +7 (961) 007-04-75
Кострома +7 (960) 742-97-66
www.ecosrub.ru
info@ecosrub.ru